ПРЕДОХРАНИТЕЛИ ПЛАВКИЕ ВЫСОКОВОЛЬТНЫЕ СЕРИИ ПКТ-VK
4 А – 200 А, 6/7,2 кВ, 10/12 кВ, 20/24 кВ, 35/40,5 кВ

ТУ3414-016-05755766-2007
Сертифицированы на соответствие ГОСТ 2213-79, МЭК 60282-1

Назначение

Предохранители высоковольтные серии ПКТ-VK предназначены для использования в трехфазных сетях переменного тока напряжением от 7,2 до 40,5 кВ частоты 50,60 Гц для защиты силовых трансформаторов, воздушных и кабельных линий, конденсаторов, электродвигателей от сверхтоков при перегрузках и коротких замыканиях.

Номинальный ток: 4; 6; 10; 16; 20; 25; 31,5; 40; 50; 63; 80; 100; 125,160, 200 А.

Номинальный ток отключения – 25 кА, 50 кА.

Номинальный ток основания – 200 А.

Предохранители выпускаются:

конструктивного исполнения:

- однополюсное исполнение;
- трехполюсные;

с ударным устройством для местного управления присоединенным аппаратом или устройством дистанционной сигнализации, блокировки и управления.

Области применения

- **Подстанции трансформаторные комплектные КТП**
- для городских электрических сетей;
- для сельского хозяйства;
- для нужд железной дороги;
- общепромышленного назначения;
- нефтедобывающая промышленность;
- горнодобывающая промышленность;
- металлургия
- **Камеры сборные одностороннего обслуживания серии КСО**
- **Комплектные распределительные устройства серии КРУ**
- **Комплектные распределительные устройства серии КРУН**
- **Передвижные комплектные трансформаторные подстанции**
- **Главные распределительные щиты ГРЩ**
- **Конденсаторные установки**
- **Шкафы ввода и распределения**

импортозамещение

ПРЕИМУЩЕСТВА ПРЕДОХРАНИТЕЛЕЙ СЕРИИ ПКТ-VK В ЭКСПЛУАТАЦИИ

- Корпус патрона изготовлен из высококачественного термоустойчивого фарфора, покрытого влагонепроницаемой глазурью, что позволило увеличить номинальные токи и отключающую способность предохранителей.
- Кварцевый песок высокой степени очистки, технология засыпки позволяет достичь высокой плотности заполнения, что обеспечивает эффективное гашение электрической дуги внутри предохранителя при его срабатывании.
- Колпаки изготовлены из электротехнической меди М1, имеющей лучшую электро- и теплопроводность по сравнению с латунью, применяемой в предохранителях других производителей. Покрытие олово-висмут.
- Плавкий элемент выполнен из чистого серебра, что позволило обеспечить широкий диапазон защитных характеристик: низкие значения теплоемкости, удельной теплоты плавления, удельной теплоты испарения, удельного сопротивления, высокий потенциал ионизации и высокая коррозионная стойкость.
- Держатель патрона имеет оригинальную устойчивую к механическим воздействиям конструкцию. Токоведущие части изготовлены из меди с покрытием олово-висмут.

Гарантийный срок эксплуатации – два года со дня ввода в эксплуатацию.
Срок службы – не менее 20 лет (ГОСТ 2213-79).
Средний срок службы предохранителей между средними ремонтами – не менее 5 лет.

Структура идентификационного обозначения

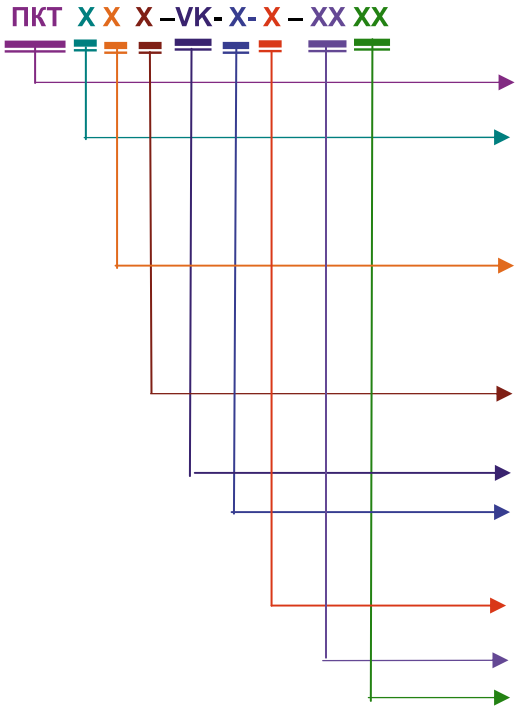

предохранитель для защиты силовых трансформаторов, воздушных и кабельных линий
конструктивное исполнение:
1 – однополюсный,
3 – трехполюсный,
X – обозначение патрона или отсутствие панели основания,
наличие ударного устройства:
0 – без ударного устройства или маркировка трех различных сил ударной иглы: C – (с силой 50 Н), D – (с силой 80 Н), E – (с силой 120 Н);
материал опорных изоляторов или обозначение патрона:
Ф – фарфоровый; П – полимерный;
X – обозначение патрона
тип патрона по МЭК 60282
номинальное напряжение соответствует наибольшему рабочему напряжению предохранителя кВ:
6/7,2; 10/12; 20/24; 35/40,5;
номинальный ток предохранителя, А:
4; 6; 10; 16; 20; 25; 31,5; 40; 50; 63; 80; 100; 125; 160; 200
номинальный ток отключения: 50; 25 кА;
климатическое исполнение и категория размещения по ГОСТ 15150-69: У1, У3.

Комплектность

В комплект поставки высоковольтного предохранителя входят:

- патрон;
- основание;
- эксплуатационные документы: паспорт и руководство по эксплуатации по одному экземпляру на партию предохранителей одного типоисполнения, отправляемых в один адрес.

Формулирование заказа

В заказе должно быть указано:
- тип предохранителя в соответствии со структурой идентификационного обозначения;
- номинальный ток патрона;
- номинальное напряжение предохранителя;
- обозначение технических условий.

ПРИМЕРЫ:

1. Предохранитель серии ПКТ-VK, конструктивное исполнение – 10Ф, на номинальное напряжение 10/12 кВ, номинальный ток 80 А, номинальный ток отключения 50 кА, климатического исполнения У категории размещения 1:
«Предохранитель ПКТ 10Ф-VK -10/12 - 80 - 50 У1,ТУ3414-016-05755766-2007».

2. Предохранитель серии ПКТ-VK, конструктивное исполнение – 1СП, на номинальное напряжение 6/7,2 кВ, номинальный ток 63 А, номинальный ток отключения 50 кА, климатического исполнения У категории размещения 3:
«Предохранитель ПКТ 1СП-VK -6/7,2 - 63 - 50 У3,ТУ3414-016-05755766-2007».

3. Предохранитель серии ПКТ-VK, конструктивного исполнения – ХСФ (без панели основания предохранителя), на номинальное напряжение 10/12 кВ, номинальный ток 20 А, номинальный ток отключения 50 кА, климатического исполнения У категории размещения 3:
«Предохранитель ПКТХСФ-VK-10/12-20-50 У3, ТУ3414-016-05755766-2007».

4. Патрон высоковольтного предохранителя серии ПКТ-VK, конструктивное исполнение – ХСХ на номинальное напряжение 10/12 кВ, номинальный ток 80 А, номинальный ток отключения 50 кА, климатического исполнения У категории размещения 1:
«Патрон ПКТ ХСХ-VK-10/12 - 80 - 50 У1,ТУ3414-016-05755766-2007».

Технические данные

- Номинальный ток I ном., А: 4; 6; 10; 16; 20; 25; 31,5; 40; 50; 63; 80; 100; 125; 160; 200;
- Номинальное напряжение Uном / Uнр, кВ : 6/7,2; 10/12; 20/24, 35/40,5;
- Номинальный ток отключения Io, ном., кА – 25, 50;
- Номинальный ток основания I ном. ос, А – 200.

Таблица 1

Потери мощности предохранителей серии ПКТ-VK

Uном /Uнр , кВ	I ном, А	Потери мощности, Вт	Минимальный, ток отключения Io,min
6/7,2	6	7,6	27
	10	6,6	45
	16	11,8	72
	20	15,3	90
	25	22,1	112,5
	32	30,1	141,75
	40	36,9	180
	50	25,9	225
	63	42,8	283,5
	80	50,3	360
	100	66,4	450
	125	101	562,5
	160	135	720
	200	160	900
10/12	6	15,4	27
	10	10,4	45
	16	19,4	72
	20	23,2	90
	25	33,5	112,5
	32	45,6	141,75
	40	55,9	180
	50	43,6	225
	63	64,8	283,5
	80	77,3	360
	100	104	450
	125	152	562,5
	160	200	720
	200	240	900
20/24	6	28,9	27
	10	19,2	45
	16	32,6	72
	20	46,9	90
	25	60,7	112,5
	32	81,1	141,75
	40	96,4	180
	50	80,5	225
	63	125	283,5
	80	151	360
	100	228	450
	125	301	562,5
	160	-	720
35/40,5	6	40,5	27
	10	26,9	45
	16	45,6	72
	20	65,7	90
	25	84,9	112,5
	32	113	141,75
	40	134	180
	50	112	225
	63	175	283,5
	80		360

График тока отсечки для высоковольтных предохранителей серии ПКТ-VK

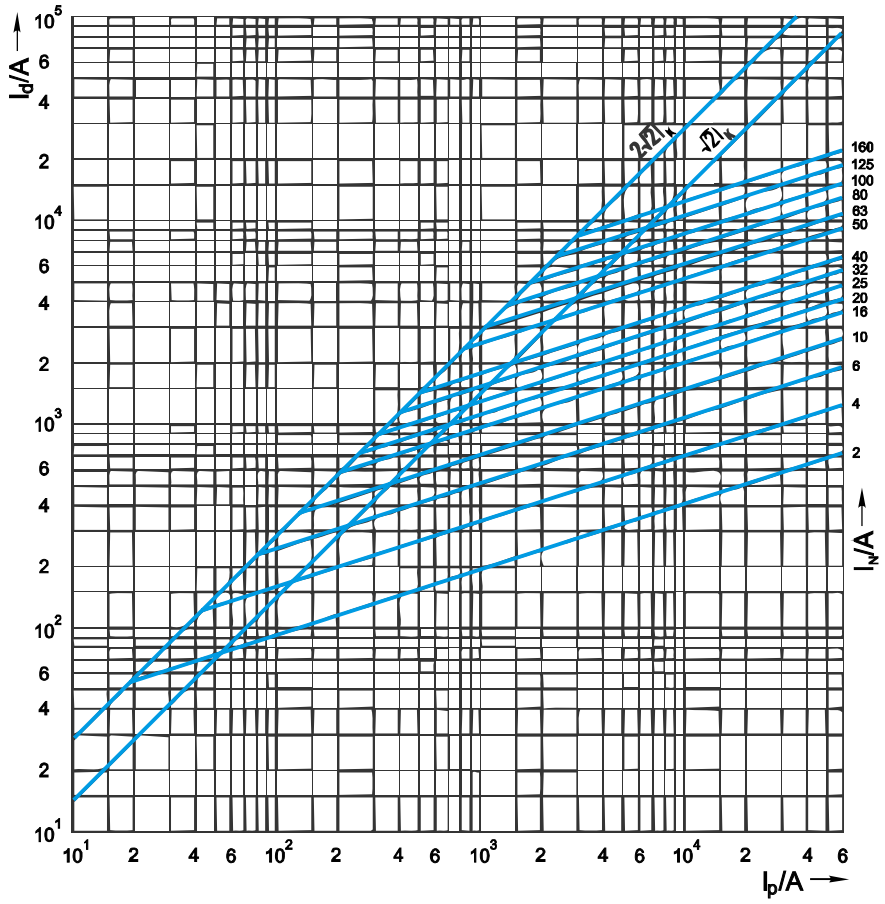

Ip – ожидаемый ток короткого замыкания, А
Id – пропускаемый ток, А

Времятоковые характеристики высоковольтных предохранителей серии ПКТ-VK

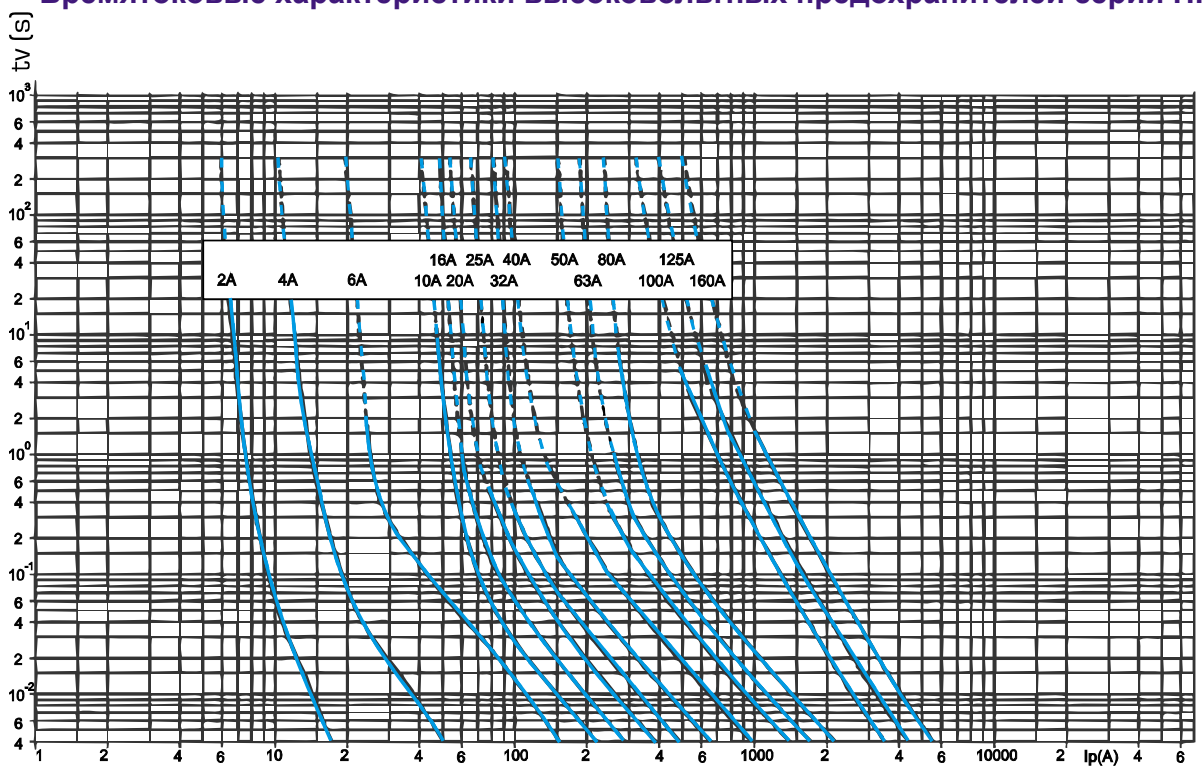

Ip – действующее значение периодической составляющей ожидаемого тока, А
tv – эквивалентное преддуговое время, с

Наличие указателя срабатывания и ударного устройства

Патроны высоковольтных предохранителей серии ПКТ-VK предусматривают наличие указателя срабатывания и ударного устройства с силой нажатия 50Н. Параллельно плавкому элементу подсоединена металлическая нить с высоким электрическим сопротивлением, прикрепленная с одной стороны к пружинному ударному механизму. При перегорании основного плавкого элемента перегорает натянутая нить и срабатывает ударный механизм. Ударный боек имеет функцию индикатора, а также может привести в действие коммутационный аппарат, включаемый последовательно с предохранителем.

График работы ударного устройства

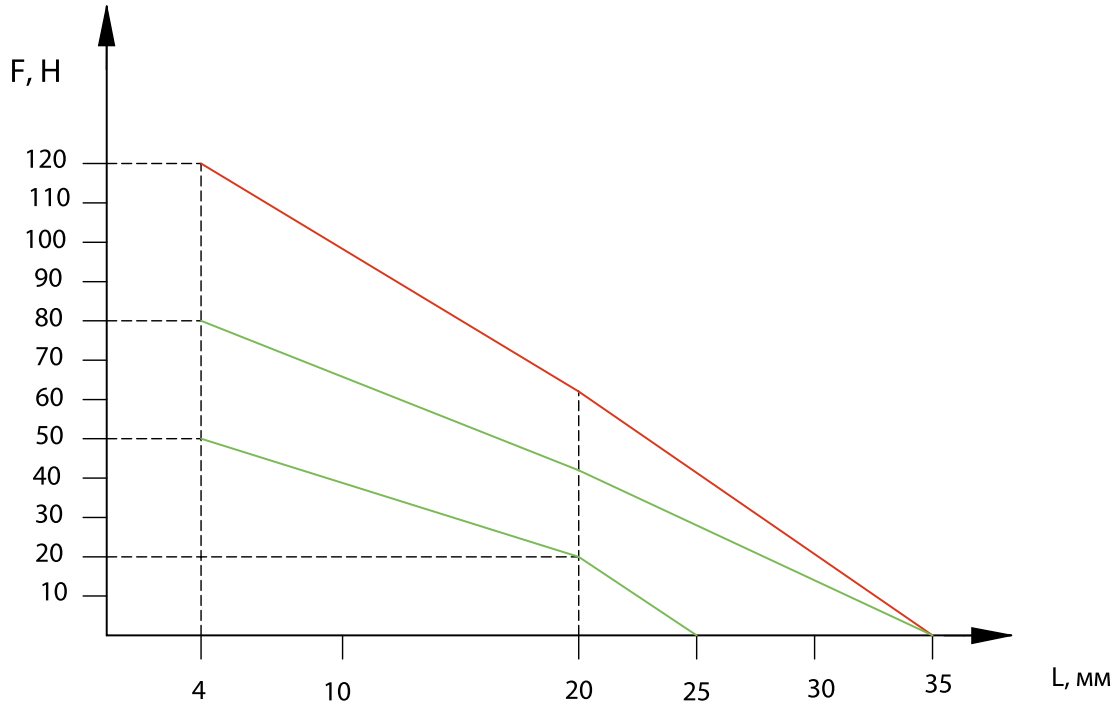

На рис. – график работы ударного устройства высоковольтных предохранителей серии ПКТ-VK для трех различных сил ударной иглы

F – сила ударного устройства, Н
L – перемещение бойка, мм

Рекомендации по защите трансформаторов

При выборе предохранителей нужно соблюдать следующие условия:

1. Предохранитель должен выдержать номинальный ток трансформатора $I_{нt}$ и возможные перегрузки трансформатора 1,3-1,4 $I_{нt}$.
2. Ток включения обычно 8-12 $I_{нt}$ не должен расплавить плавкий элемент быстрее 0,1 с.
3. Ток короткого замыкания должен быть меньше максимального тока отключения и ток короткого замыкания должен быть больше минимального тока отключения предохранителя.

Исходя из этих условий и номинальной мощности трансформатора в таблице 2 приведены рекомендуемые значения номинального тока предохранителя.

Условия эксплуатации

- Номинальное значение климатических факторов внешней среды – У1, У3 по ГОСТ 15150 и ГОСТ 15543.1. Температура окружающего воздуха от минус 45 °С до плюс 40 °С;
- Номинальные значения механических факторов по ГОСТ 17516.1, группа М1;
- Окружающая среда – невзрывоопасная, не содержащая токопроводящей пыли агрессивных газов и паров в концентрациях, изменяющих параметры предохранителей в недопустимых пределах;
- Атмосфера по коррозионной активности должна соответствовать типу II по ГОСТ 15150;
- Высота установки над уровнем моря – не более 1000 м;
- Патроны должны быть защищены от резких толчков, ударов и вибраций;
- Конструкция контактов предохранителя обеспечивает сейсмостойкость при землетрясении до 7 баллов Рихтера при том, что высота установки их над поверхностью земли не превышает 10 м.

Таблица 2

Номинальн. мощность трансформатора (кВА)	6/7,2 кВ				10/12 кВ				20/24 кВ				35/40,5 кВ			
	Ном. первичный ток трансформатора (А)		Номинальный ток предохранителя		Ном. первичный ток трансформатора (А)		Номинальный ток предохранителя		Ном. первичный ток трансформатора (А)		Номинальный ток предохранителя		Ном. первичный ток трансформатора (А)		Номинальный ток предохранителя	
	6 kV	7,2 kV	I_{Fmin} A)	I_{Fmax}(A)	10 kV	12 kV	I_{Fmin}(A)	I_{Fmax}(A)	20 kV	24 kV	I_{Fmin}(A)	I_{Fmax}(A)	35 kV	40,5kV	I_{Fmin}(A)	I_{Fmax}(A)
25	**2.4**	**2**	6	10	**1.4**	**1.2**	4	6	**0.75**	**0.6**	2	4	**0.4**	**0.38**	1	2
50	**4.8**	**4.1**	10	16	**2.9**	**2.4**	6	10	**1.5**	**1.2**	4	6	**0.83**	**0.77**	4	6
75	**7.2**	**6.2**	16	20	**4.3**	**3.6**	10	16	**2.2**	**1.8**	4	6	**1.2**	**1.1**	4	6
100	**9.6**	**8.2**	25	32	**5.8**	**4.8**	10	16	**2.9**	**2.4**	6	10	**1.7**	**1.5**	6	10
125	**12.1**	**10.3**	32	40	**7.2**	**6**	16	20	**3.6**	**3.0**	6	10	**2.1**	**1.8**	6	10
160	**15.4**	**13.2**	40	50	**9.2**	**7.7**	20	25	**4.6**	**3.8**	10	16	**2.7**	**2.4**	6	10
200	**19.2**	**16.4**	40	50	**11.5**	**9.6**	25	32	**5.8**	**4.8**	10	16	**3.2**	**2.4**	10	16
250	**24.1**	**20.6**	50	63	**14.4**	**12**	32	40	**7.2**	**6.0**	16	20	**4.1**	**3.6**	10	16
315	**30.3**	**26**	50	63	**18.2**	**15.2**	40	50	**9.1**	**7.6**	20	25	**5.2**	**4.6**	16	20
400	**38.5**	**33**	63	80	**23**	**19.2**	50	63	**11.5**	**9.6**	25	32	**6.6**	**5.8**	20	25
500	**48.1**	**41.2**	80	100	**28.8**	**24**	50	63	**14.4**	**12**	32	40	**8.2**	**7.2**	20	25
630	**60.6**	**51.9**	100	125	**36.4**	**30.3**	63	80	**18.1**	**15.2**	40	50	**10.4**	**9.0**	25	32
800	**76.9**	**66**	100	125	**46.2**	**38.5**	80	100	**23.1**	**19.2**	50	63	**13.2**	**11.5**	40	50
1000	**96.2**	**82.5**	125	160	**57.7**	**48.1**	100	125	**28.8**	**24.1**	50	63	**16.5**	**14.4**	50	63

Таблица 3

Таблица выбора предохранителей ПКТ-VK для защиты конденсаторов

Ном. напряжение предохранителя, кВ	6/7,2		10/12		20/24		35/40,5	
Ном. напряжение конденсатора, кВ	3		6		10		20	
Мощность конденсатора, кВАр	Ном. ток конденсатора, А	Ном. ток предохр., А	Ном. ток конденсатора, А	Ном. ток предохр., А	Ном. ток конденсатора, А	Ном. ток предохр., А	Ном. ток конденсатора, А	Ном. ток предохр., А
50	9,6	20	4,8	10	2,9	6,3	1,44	4
100	19,2	40	9,6	20	5,8	10	2,9	6,3
125	24,1	50	12,0	25	7,2	16	3,6	6,3
160	30,8	80	15,4	31,5	9,2	20	4,6	10
200	38,5	100	19,2	50	11,5	25	5,8	16
250	48,1	125	24,1	63	14,4	31,5	7,2	16
315	60,6	160	30,3	80	18,2	50	9,1	20
400	77,0	200	38,5	100	23,1	63	11,5	25
500	96,2	2×125	48,1	125	28,9	80	14,4	31,5
630	121,2	2×160	60,6	160	36,4	100	18,2	40
800	154,0	2×200	77,0	200	46,2	125	23,1	50
1000	192,5	3×160	96,2	2×125	57,7	160	28,9	63

Преимущества новой серии высоковольтных предохранителей серии ПКТ-VK по МЭК 60282-1 по отношению к массово используемым предохранителям серии ПКТ по ГОСТ 2213-79

1. Высокая отключающая способность

Существенно увеличена отключающая способность, на рис. 1. приведены сравнительные графики токов отключения высоковольтных предохранителей серии ПКТ и ПКТ-VK.

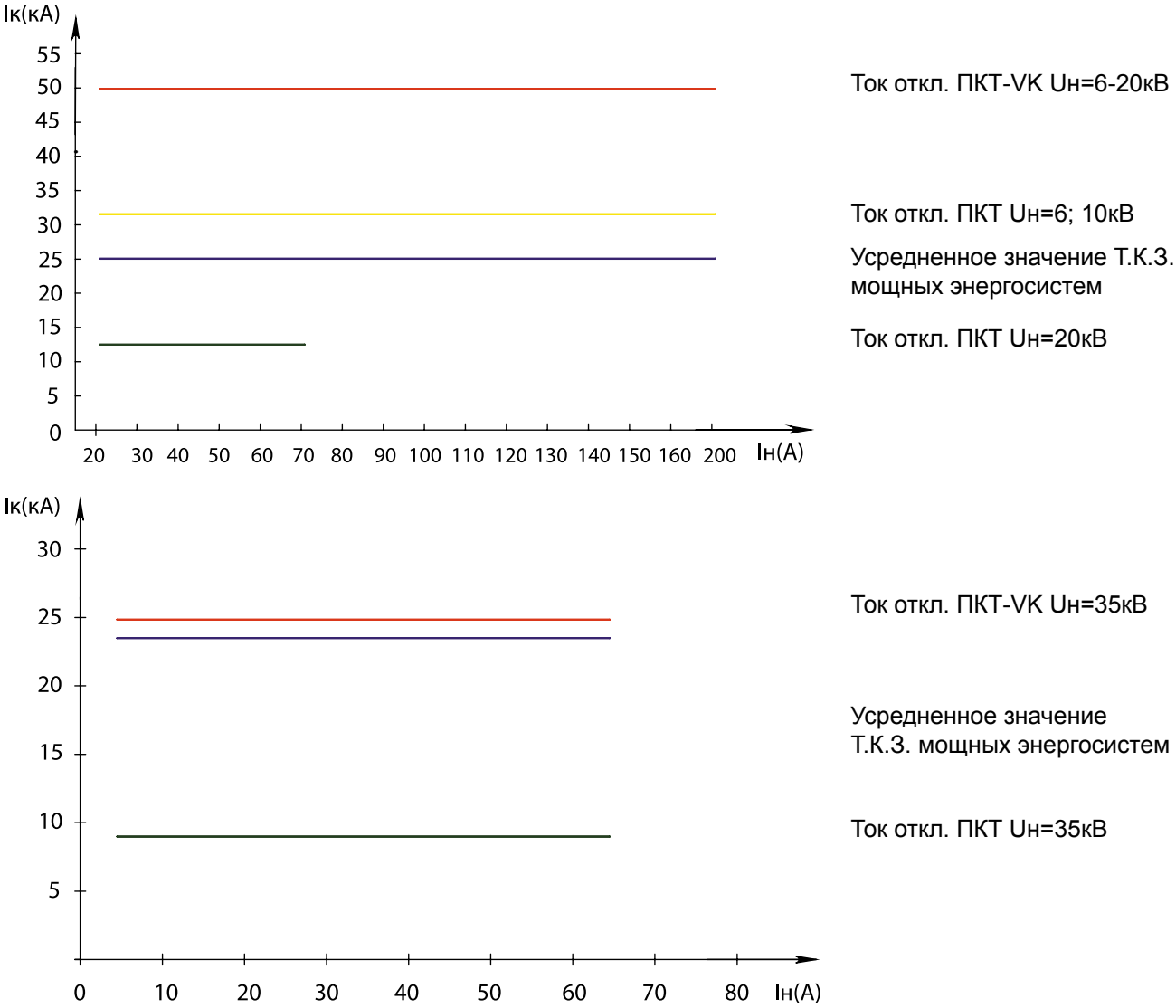

Рис. 1. Графики токов отключения высоковольтных предохранителей серии ПКТ-VK и ПКТ

2. Низкое значение перенапряжения при отключении

В 1,5 раза меньше, чем у существующей серии ПКТ.

3. Наличие ударного механизма.

4. Независимое (любое) расположение в пространстве. Исполнения для наружного и внутреннего применения.

Предохранители плавкие высоковольтные серии ПКТ-VK

Габаритные, установочные и присоединительные размеры, масса аппаратов

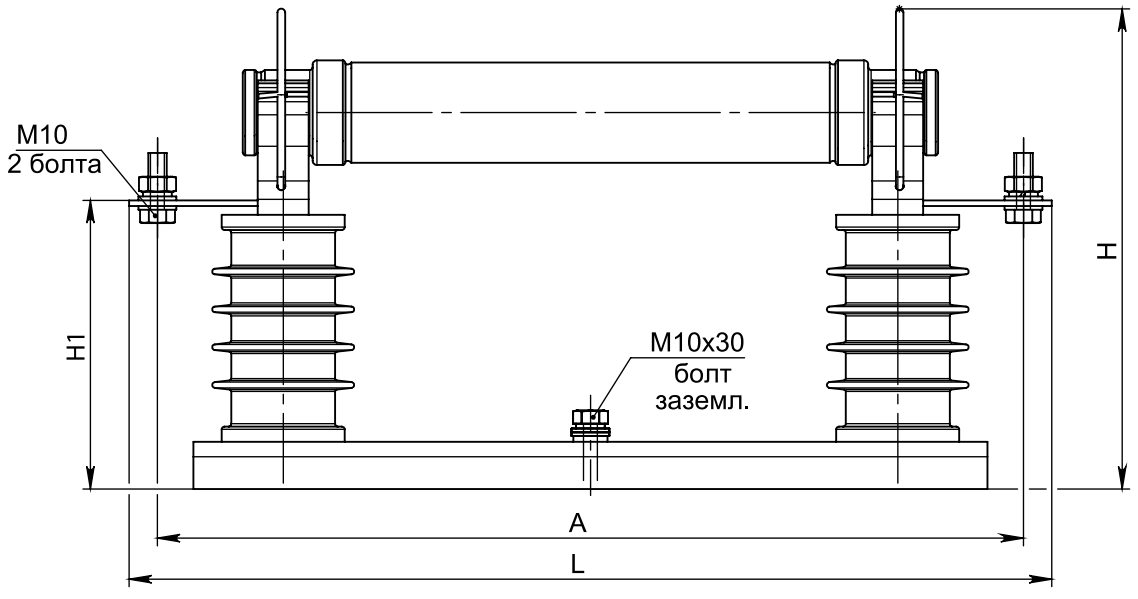

Обозначение	Размеры, мм				Масса,* кг
	A	L	H	H1	
ПКТ 1СП-VK-6/7,2 У1	379	409	355	243	4,4
ПКТ 1СФ-VK-6/7,2 У1	379	409	353	243	9,5
ПКТ 1СФ-VK-6/7,2 У3	352	382	258	148	5,2
ПКТ 1СП-VK-6/7,2 У3	344	374	270	153	5,1
ПКТ 1СП-VK-10/12 У1	479	509	355	243	7,35
ПКТ 1СФ-VK-10/12 У1	479	509	355	243	10,6
ПКТ 1СП-VK-10/12 У3	444	474	263	153	6,25
ПКТ 1СФ-VK-10/12 У3	452	482	258	148	8,25
ПКТ 1СФ-VK-20/24 У3	594	624	350	238	17,5
ПКТ 1СП-VK-20/24 У3	629	659	350	238	9,0
ПКТ 1СП-VK-20/24 У1	602	632	505	395	10,4
ПКТ 1СП-VK-35/40,5 У3	724	754	488	378	18,9
ПКТ 1СФ-VK-35/40,5 У3	689	719	510	400	25,6
ПКТ 1СП-VK-35/40,5 У1	689	719	595	485	14,5
ПКТ 1СФ-VK-35/40,5 У1	689	719	620	510	30,6

*С учетом максимальной массы патрона

Формулирование заказа

В заказе должно быть указано:
– тип предохранителя в соответствии со структурой идентификационного обозначения;
– номинальный ток патрона;
– номинальное напряжение предохранителя;
– обозначение технических условий.
Для поставок предохранителей для АЭС в заказе необходимо указать: «для АЭС».

ПРИМЕР:

Предохранитель серии ПКТ-VK, конструктивное исполнение – 1СФ на номинальное напряжение 10/12 кВ, номинальный ток 80 А, номинальный ток отключения 50 кА, климатического исполнения У категории размещения 1:
«Предохранитель ПКТ 1СФ-VK-10/12-80-50 У1, ТУ3414-016-05755766-2007».

Патрон высоковольтного предохранителя серии ПКТ-VK
Габаритные, установочные и присоединительные размеры, масса патрона, технические характеристики

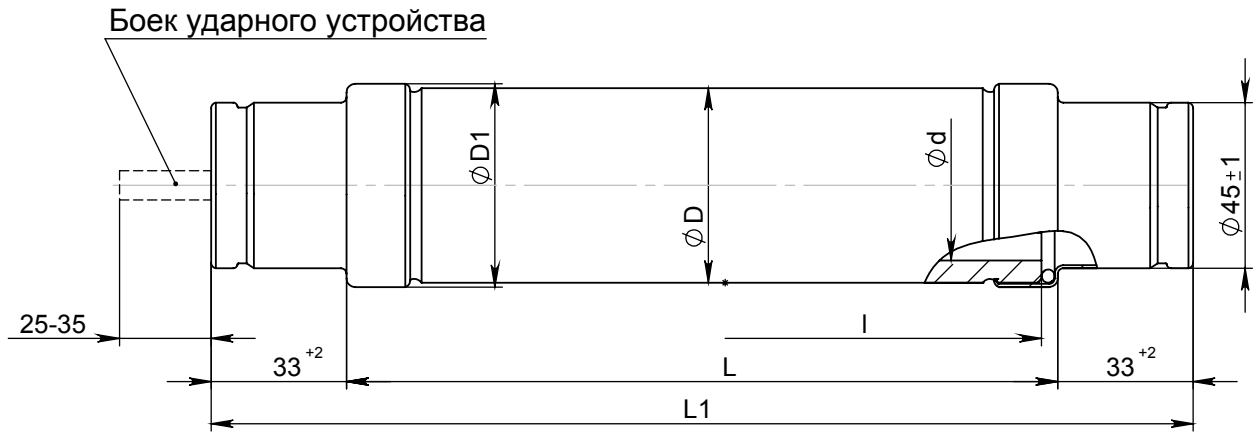

Тип патрона	Uном./Uнр. кВ	I ном.п.А	Io,ном кА	L, мм	L1, мм	D1, мм	Размеры изолятора, мм			Масса патрона, кг
							D	d	l	
ПКТ-VK	6/7,2	4;6;10;16;20;25;31.5;40 50;63;80	50	192	265	56	53	41	185	1,2
		100;125;160				65	62	48	185	1,5
		200				86	82	66	185	2,0
	10/12	4;6;10;16;20;25;31.5;40 50;63;80	50	292	365	56	53	41	285	1,7
		100;125;160				65	62	48	285	2,25
		200				86	82	66	285	3,12
	20/24	4;6;10;16;20;25;31.5;40 50;63	50	442	515	56	53	41	435	2,4
		80;100				65	62	48	435	3,3
		125;160				86	82	66	435	4,63
	35/40,5	4;6;10;16;20;25;31.5;40	25	537	610	56	53	41	530	2,9
		50;63				65	62	48	530	4,5
		80				86	82	66	530	6,12

Формулирование заказа

В заказе должно быть указано:
- конструктивное исполнение патрона в соответствии со структурой идентификационного обозначения;
- номинальный ток патрона;
- номинальное напряжение предохранителя;
- обозначение технических условий.

ПРИМЕР:

Патрон высоковольтного предохранителя серии ПКТ-VK, конструктивное исполнение – ХСХ на номинальное напряжение 10/12 кВ, номинальный ток 80 А, номинальный ток отключения 50 кА, климатического исполнения У категории размещения 1:

«Патрон ПКТ ХСХ-VK-10/12 - 80 - 50 У1,ТУ3414-016-05755766-2007».

Основание высоковольтного предохранителя серии ПКТ-VK

Габаритные, установочные и присоединительные размеры, масса основания

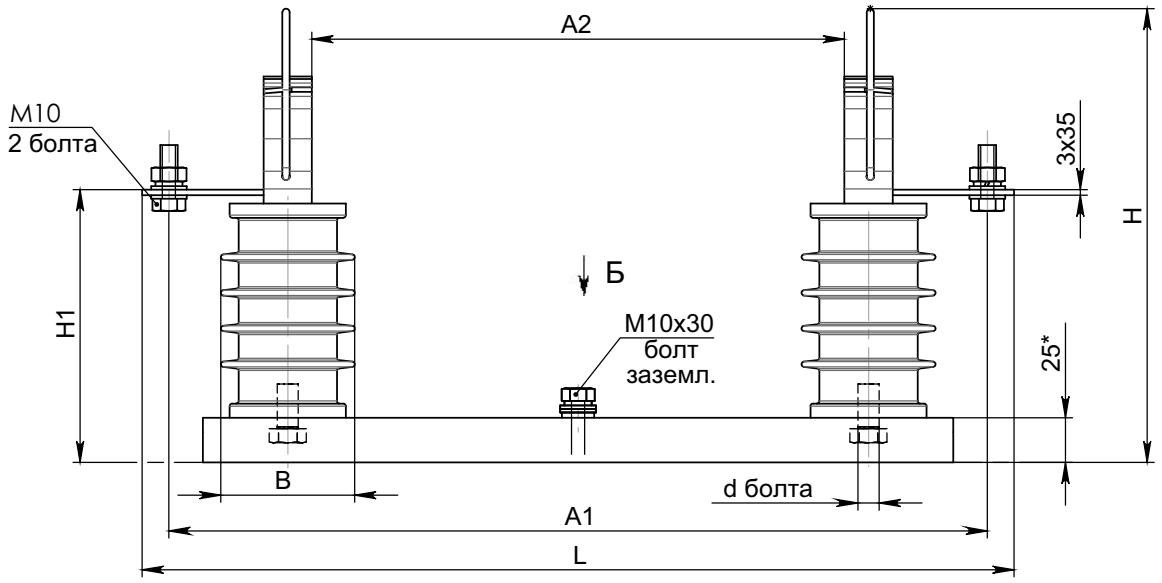

Размеры на установку панели основания предохранителя

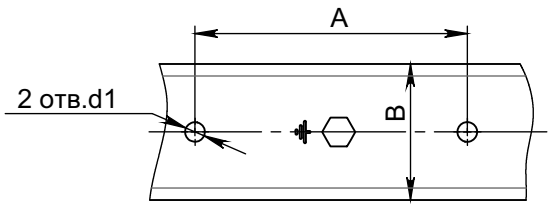

Рис. 1.

Б

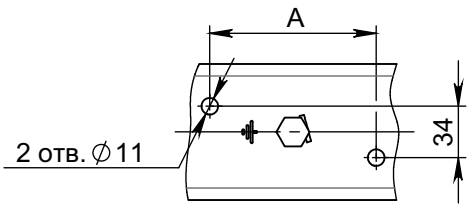

Рис. 2.

Обозначение	Рис.	Размеры, мм										
		A	A1	A2	L	H	H1	B	B1	d	d1	Масса, кг
ПКТ-П-VK-6/7,2У1	1	70	379	198	409	353	243	80	75	M10	12,5	2,9
ПКТ-Ф-VK-6/7,2У1		70	379		409	355	243	125	100	M10		8,0
ПКТ-Ф-VK-6/7,2У3	2	110	352		382	233	123	85	75	M12		3,7
ПКТ-П-VK-6/7,2У3		110	344		374	270	153	76	75	M12		3,6
ПКТ-П-VK-10/12У1	1	180	479	298	509	355	243	88	100	M10	12,5	5,1
ПКТ-Ф-VK-10/12У1		165	479		509	355	243	125	100	M10	12,5	8,3
ПКТ-П-VK-10/12У3		180	444		474	263	153	75	90	M12	13	4,0
ПКТ-Ф-VK-10/12 У3		180	452		482	258	148	100	90	M12	13	6,0
ПКТ-Ф-VK-20/24 У3		260	594	448	624	350	238	125	110	M16	13	13,7
ПКТ-П-VK-20/24У3		260	629		659	350	238	85	110	M20	13	5,2
ПКТ-П-VK-20/24У1		300	602		632	505	395	90	100	M10	12,5	6,6
ПКТ-П-VK-35/40,5У3		360	724	543	754	488	378	110	110	M24	13	14,4
ПКТ-Ф-VK-35/40,5У3		360	689		719	510	400	110	110	M16	13	21,1
ПКТ-П-VK-35/40,5У1		400	689		719	595	485	90	110	M12	18	10,0
ПКТ-Ф-VK-35/40,5У1		330	689		719	620	510	127	180	M12	18	26,1

Формулирование заказа

В заказе должно быть указано:
– тип опорного изолятора в соответствии со структурой идентификационного обозначения;
– номинальное напряжение предохранителя;
– обозначение технических условий.

ПРИМЕР:

Основание высоковольтного предохранителя серии ПКТ-VK, на номинальное напряжение 10/12 кВ, климатического исполнения У категории размещения 1:
«Основание предохранителя ПКТ Ф-VK-10/12 У1, ТУ 3414-016-05755766-2007».

Основание высоковольтного предохранителя серии ПКТ-VK с индикацией
Габаритные, установочные и присоединительные размеры, масса основания

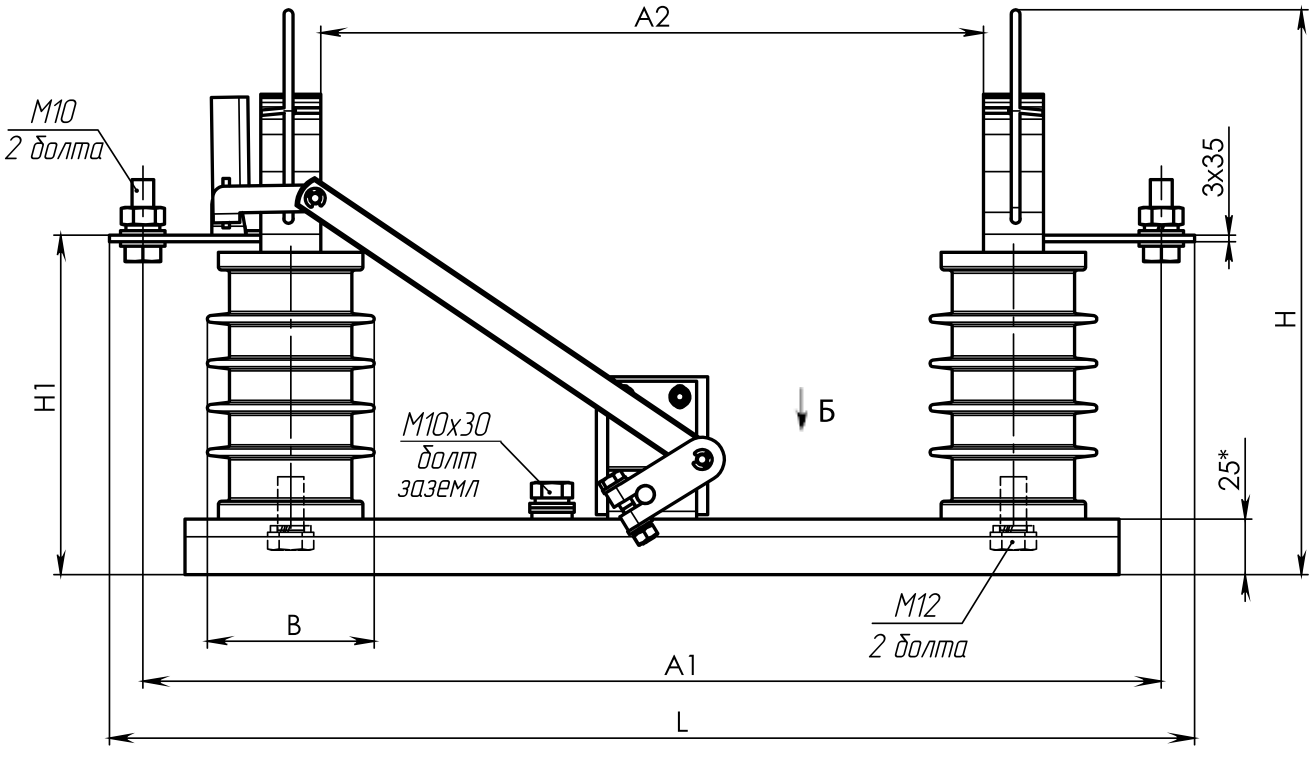

Размеры на установку панели основания предохранителя

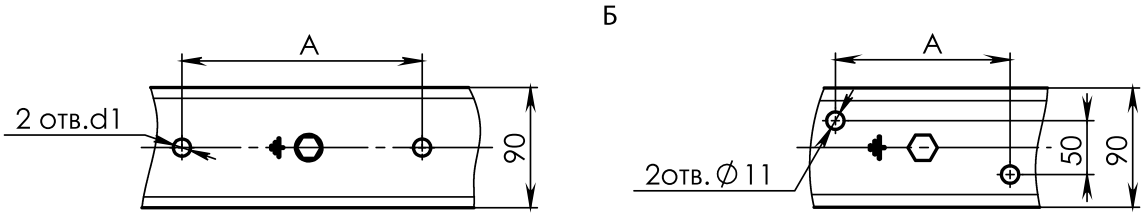

Рис. 1. Рис. 2.

Обозначение	Рис.	Размеры, мм									Масса,кг
		A	A1	A2	L	H	H1	B	B1	d1	
ПКТ-Ф-VK-6/7,2 У3	2	110	352	198	382	258	148	82	75	12,5	3,8
ПКТ-П-VK-6/7,2 У3		110	344		374	270	153	76	75		3,7
ПКТ-П-VK-10/12 У3	1	180	444	298	474	263	153	75	90	13	4,1
ПКТ-Ф-VK-10/12 У3		180	452		482	258	148	82	90	13	6,1

Формулирование заказа

В заказе должно быть указано:
- тип опорного изолятора в соответствии со структурой идентификационного обозначения;
- номинальное напряжение предохранителя;
- обозначение технических условий.

ПРИМЕР:
Основание высоковольтного предохранителя с устройством сигнализации серии ПКТ-VK, на номинальное напряжение 10/12 кВ, климатического исполнения У категории размещения 3: «Основание предохранителя ПКТ П-VK -10/12 У3, ТУ3414-016-05755766-2007».

Держатель патрона высоковольтного предохранителя серии ПКТ-VK

Габаритные, установочные и присоединительные размеры, масса держателя патрона

Рис. 1
исполнение -00, -01

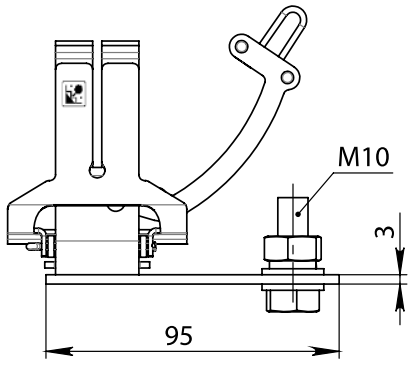

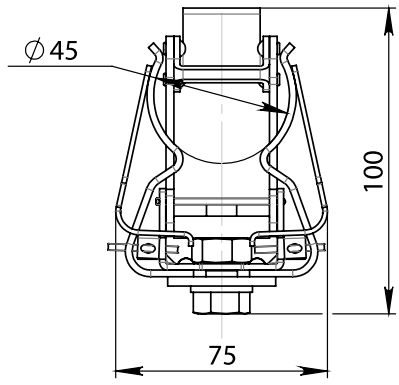

Рис. 2 исполнение-02
остальное см. рис. 1

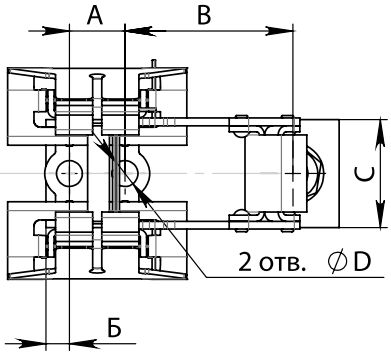

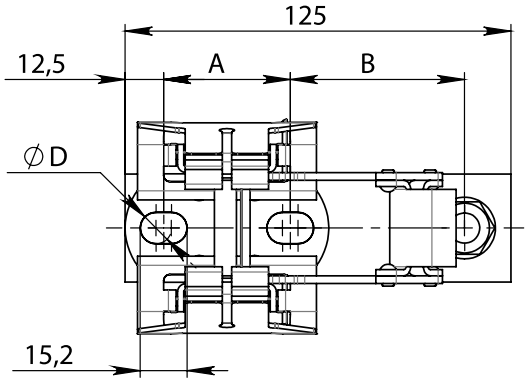

Рис. 3
исполнение -03, -04

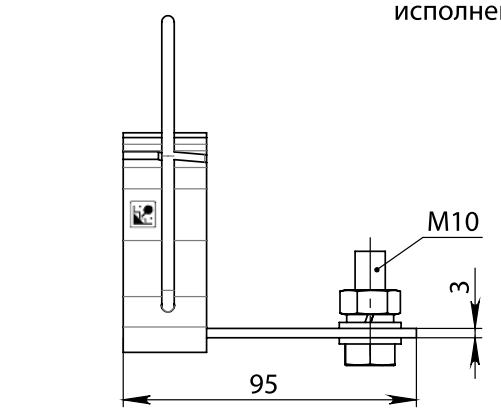

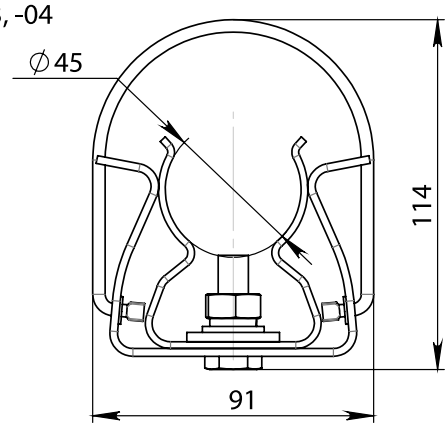

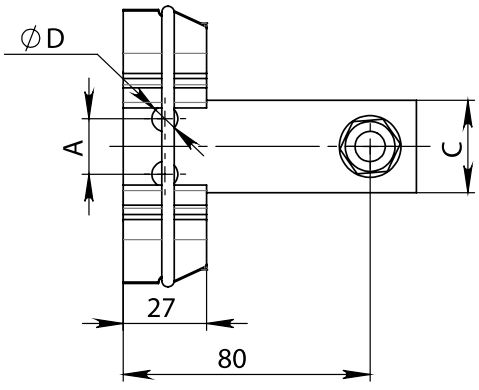

Типоисп-е держателя патрона	Рис.	Типоисп-е основания предохранителя	Изолятор опорный	Размеры держателя патрона				Ø D, мм	Масса не более, кг.
				А,мм	Б,мм	В,мм	С,мм		
ПКТ-VK-00	1	ПКТ Ф-VK-6/7,2 У3	ИО-10-3,75-II	18	7,6	54,5	35	8,4	0,396
		ПКТ Ф-VK-10/12 У3							
		ПКТ П-VK-6/7,2 У3	ИОЛп-10-4-57 УХЛ2						
		ПКТ П-VK-10/12 У3	ИОРП-10-00						
		ПКТ П-VK-20/24 У1*	ИОСК 4/20-II УХЛ1						
ПКТ-VK-01	1	ПКТ Ф-VK-35/40,5 У3	ИО-35-3,75-II	23	9	48	35	10,4	0,425
		ПКТ Ф-VK-20/24 У3							
		ПКТ П-VK-35/40,5 У1*	ИОСК 3/35 УХЛ1						
		ПКТ Ф-VK-35/40,5 У1*	С4-195-II УХЛ1						
ПКТ-VK-02	2	ПКТ Ф-VK-6/7,2 У1	С4-80-II УХЛ1	46	-	56,5	35	10,4	0,433
		ПКТ Ф-VK-10/12 У1							
		ПКТ П-VK-6/7,2 У1	ИОСК 4/10-II УХЛ1						
		ПКТ П-VK-10/12 У1							
		ПКТ П-VK-20/24 У3	ИОЭЛ 27-5-025-00						
		ПКТ П-VK-35/40,5 У3	ИОЭЛ 35-5-025-01						
ПКТ-VK-03	3	ПКТ Ф-VK-6/7,2 У3	ИО-10-3,75-II	18	-	30	30	8,4	0,366
		ПКТ Ф-VK-10/12 У3							
		ПКТ П-VK-6/7,2 У3	ИОЛп-10-4-57 УХЛ2						
		ПКТ П-VK-10/12 У3	ИОРП-10-00						
		ПКТ П-VK-6/7,2 У1*	ИОСК 4/10-II УХЛ1						
		ПКТ П-VK-10/12 У1*							
		ПКТ Ф-VK-6/7,2 У1*	С4-80-II УХЛ1						
		ПКТ Ф-VK-10/12 У1*							
ПКТ-VK-04		ПКТ Ф-VK-35/40,5 У3	ИО-35-3,75-II	23	-	35	35	10,4	0,374
		ПКТ Ф-VK-20/24 У3							
		ПКТ П-VK-20/24 У3*	ИОЭЛ 27-5-025-00						
		ПКТ П-VK-35/40,5 У3*	ИОЭЛ 35-5-025-01						
		ПКТ П-VK-35/40,5 У1*	ИОСК 3/35 УХЛ1						
		ПКТ Ф-VK-35/40,5 У1*	С4-195-II УХЛ1						

*для крепления держателя патрона к опорному изолятору требуется переходная скоба

Формулирование заказа

В заказе должно быть указано:
- конструктивное исполнение держателя патрона;
- обозначение технических условий.

ПРИМЕР:
Держатель патрона высоковольтного предохранителя серии ПКТ-VK, конструктивного исполнения – 01:
«Держатель патрона ПКТ-VK-01, ТУ3414-016-05755766-2007».