РАЗЪЕДИНИТЕЛИ СЕРИИ Р
100 А – 630 А, ~ 660 В, - 400 В

Соответствуют требованиям технического регламента таможенного союза ТР ТС 004/2011 и межгосударственного стандарта ГОСТ IEC 60947-3-2016 ТУ3424-014-05755766-2004

АО «Кореневский завод низковольтной аппаратуры» является разработчиком и изготовителем разъединителей серии Р. Аппараты серии Р успешно завоевывают низковольтный электротехнический рынок. Номинальные рабочие токи: 100, 250, 400 и 630 А. Число полюсов – 3. Категории применения: АС-20 В, ДС-20 В. Вид рукоятки ручного привода: центральный привод, боковая смещенная рукоятка, передняя смещенная рукоятка, пополюсное оперирование штангой ШО-1. Исполнение привода: правое, левое. Степень защиты от прикосновений и внешних воздействий со стороны привода: IP-00. Контактная система ножевого типа с видимым разрывом цепи. Способ присоединения внешних проводников – переднее.

ОБЛАСТИ ПРИМЕНЕНИЯ

- **Подстанции трансформаторные комплектные КТП**
- для городских электрических сетей;
- для сельского хозяйства;
- общепромышленного назначения;
- для нужд железной дороги;
- для нужд нефтеперерабатывающего комплекса.
- **Камеры сборные одностороннего обслуживания серии КСО**
- **Главные распределительные щиты ГРЩ**
- **Конденсаторные установки**
- **Шкафы ввода и распределения**
- панели распределительных устройств ЩО;
- устройства вводно-распределительные ВРУ жилых, общественных и промышленных зданий;
- шкафы распределительные серии ПР;
- шкафы ввода, учета и распределения электроэнергии;
- шкафы управления освещением.
- **Ящики управления**
- устройства комплектные низковольтные управления и распределения энергии;
- ящики силовые Я8, ЯРП, ЯРВ, ЯВЗ;
- ящики ввода и управления освещением.
- **Щитки ввода, распределения и учета**
- щитки распределения энергии ЩРО;
- щитки осветительные ЩО;
- щитки учетно-распределительные этажные ЩУР;
- щитки этажные защитные ЩЭ;
- щитки гаражные ЩГ.
- **Домостроительный и коммунальный комплекс и т.д.**

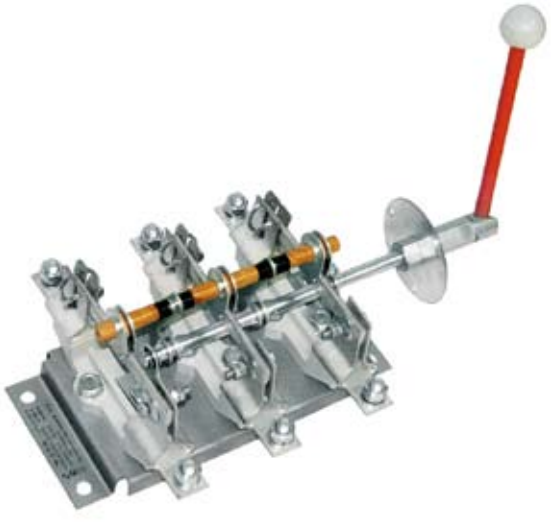

ПРЕИМУЩЕСТВА АППАРАТОВ СЕРИИ Р В ЭКСПЛУАТАЦИИ

- Обеспечивают видимый разрыв цепи
- Применение механически прочных и не поддерживающих горение материалов
- Токоведущие элементы из высококачественной электротехнической меди марки М1
- Конструкция контактных выводов с гальваническим покрытием оловянирование толщиной 6 микрон обеспечивает присоединение медных и алюминиевых проводников и шин с помощью резьбовых соединений
- Контактная система обеспечивает стабильное нажатие и не допускает чрезмерного нагревания в процессе длительной эксплуатации
- Возможность выбора типоисполнения по номинальному току.

Назначение

Разъединители серии Р предназначены для пропускания номинальных токов, включения и отключения без нагрузки электрических цепей номинальным напряжением до 660 В переменного тока номинальной частоты 50 и 60 Гц и до 440 В постоянного тока в устройствах распределения электрической энергии.

- Номинальный режим работы – продолжительный.
- Установленная безотказная наработка – не менее 18000 ч.
- Гарантийный срок эксплуатации – 3 года со дня ввода аппаратов в эксплуатацию.
- Срок службы 8,5 лет.

Конструкция

Разъединители представляют собой аппараты открытого исполнения, трехполюсные, для переднего присоединения проводников, с выводами, расположенными в плоскости монтажа.

Вид зависимого привода – передняя смещенная рукоятка, устанавливаемая справа или слева на передней поверхности оболочки и смещенная относительно центра аппарата;

– боковая рукоятка;
– центральный привод;
– пополюсное оперирование штангой ШО-1.

Информация по штанге ШО-1 – на стр. 73 каталога.

Токоведущие элементы изготавливаются из высококачественной меди марки М1

Технические характеристики

Наименование характеристики	РС-1 РБ-1 РЦ-1	РС-2 РБ-2 РЦ-2	РС-4 РБ-4 РЦ-4 Р43	РС-6 РБ-6 РЦ-6 Р63	Р103
Номинальное рабочее напряжение (U_e), В переменного тока постоянного тока	 660 440	 660 440	 660 440	 660 440	1000
Номинальная рабочая частота, Гц	50 и 60	50 и 60	50 и 60	50 и 60	50 и 60
Номинальное напряжение изоляции (U_i), В	660	660	660	660	1000
Номинальный рабочий ток (I_e), А AC-20 B, DC-20 D	 100	 250	 400	 630	 1000
Номинальный кратковременно выдерживаемый ток, кА	3	8	17	17	18
Мощность, потребляемая аппаратом на один полюс, Вт	1,4	5,4	11,4	26,2	27,5
Работоспособность в процессе эксплуатации в электрических цепях переменного тока при номинальном напряжении, cos φ=0,95 при токе равном 0,5 Ie для аппаратов на 250 и 400 А; при токе равном 0,3 Ie для аппаратов на 630 А (коммутационная износостойкость)	не менее 500 циклов ВО				
Механическая износостойкость	не менее 2500 циклов ВО				
Стандартное присоединение	М8	М10	М10	М12	М12

Условия эксплуатации

- Высота над уровнем моря не более 2000 м.
- Температура окружающего воздуха от –60 °С до +40 °С по ГОСТ 15150-69.
- Группа условий эксплуатации М4 по ГОСТ 17516.1-90.
- Степень загрязнения окружающей среды – 3 по ГОСТ IEC 60947-3-2016,

окружающая среда не должна содержать газы, жидкости и пыль в концентрациях, нарушающих работу аппаратов.

- Рабочее положение в пространстве – вертикальное.
- Режим работы продолжительный.
- Номинальные рабочие токи аппаратов, встраиваемых в комплектные устройства, снижаются на 5% на каждые 5 °С при температуре свыше 40 °С.

Структура идентификационного обозначения

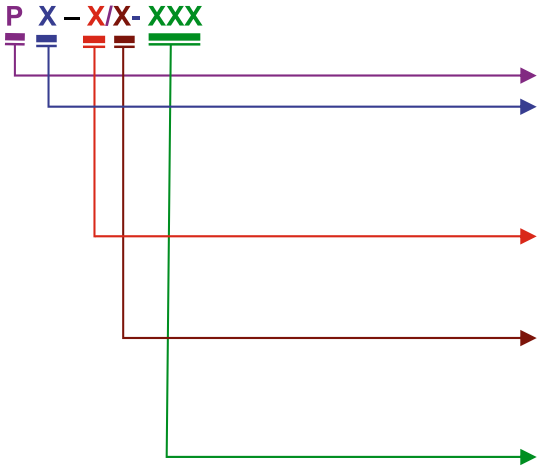

р – условное обозначение аппарата;
буква. Условное обозначение вида рукоятки ручного привода:
С – передняя смещенная рукоятка,
Б – боковая смещенная рукоятка,
Ц – центральный привод,
однозначное число. Условное обозначение номинального рабочего тока:
1 – 100 А; 2 – 250 А; 4 – 400 А, 6 – 630 А;
буква. Условное обозначение исполнения привода:
П – правое;
Л – левое;

буква и цифра, обозначение климатического исполнения и категория размещения по ГОСТ 15150: УХЛ3.

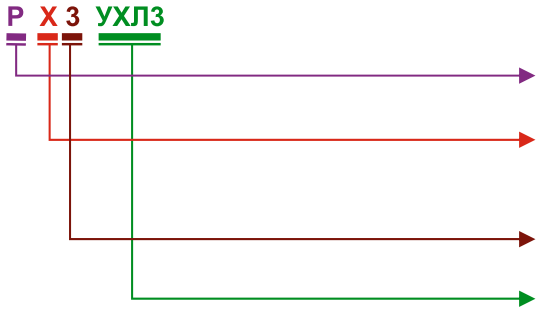

Р – условное обозначение аппарата с пополюсным оперированием штангой ШО-1;
однозначное число. Условное обозначение номинального рабочего тока:
4 – 400 А, 6 – 630 А; 10 – 1000 А;
количество полюсов:
3;
буква и цифра, обозначение климатического исполнения и категория размещения по ГОСТ 15150.

Формулирование заказа

В заказе должно быть указано:
- тип аппарата в соответствии со структурой идентификационного обозначения;
- обозначение технических условий.

ПРИМЕРЫ:

1. Разъединитель с передней смещенной рукояткой, на номинальный ток 250 А, исполнение привода – правое, климатического исполнения УХЛ категории размещения 3:
«Разъединитель РС-2/П УХЛ3, ТУ3414-014-05755766-2004».
2. Разъединитель с центральным приводом, на номинальный ток 400 А, трехполюсный, климатического исполнения УХЛ категории размещения 3:
«Разъединитель РЦ - 4 УХЛ3, ТУ3414-014-05755766-2004».
3. Разъединитель с пополюсным оперированием штангой ШО-1, на номинальный ток 630 А, трехполюсный, климатического исполнения УХЛ категории размещения 3:
«Разъединитель Р 63 УХЛ3, ТУ3414-014-05755766-2004».

Комплектность

В комплект поставки входят:
- Разъединитель
- Паспорт, руководство по эксплуатации – по одному экземпляру на партию аппаратов одного типоисполнения, отправляемых в один адрес.

Габаритные, установочные и присоединительные размеры разъединителей

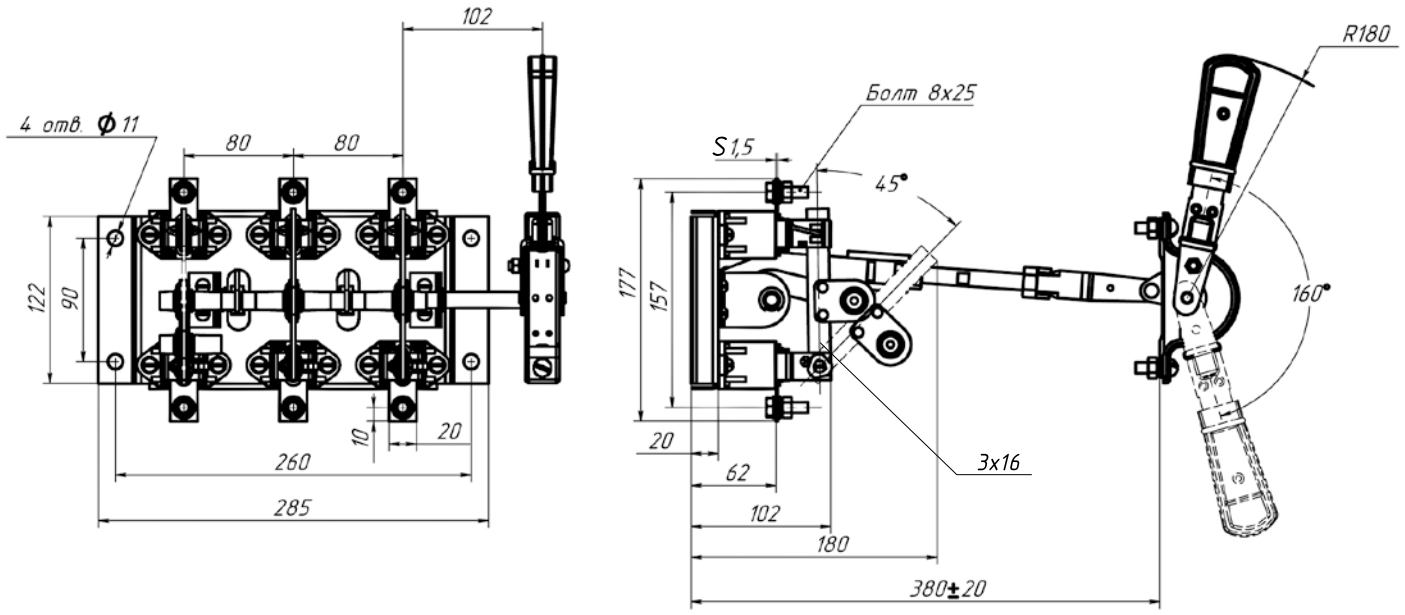

Рис. 1. Разъединитель серии Р с передней смещенной рукояткой РС-1,
на номинальный ток 100 А

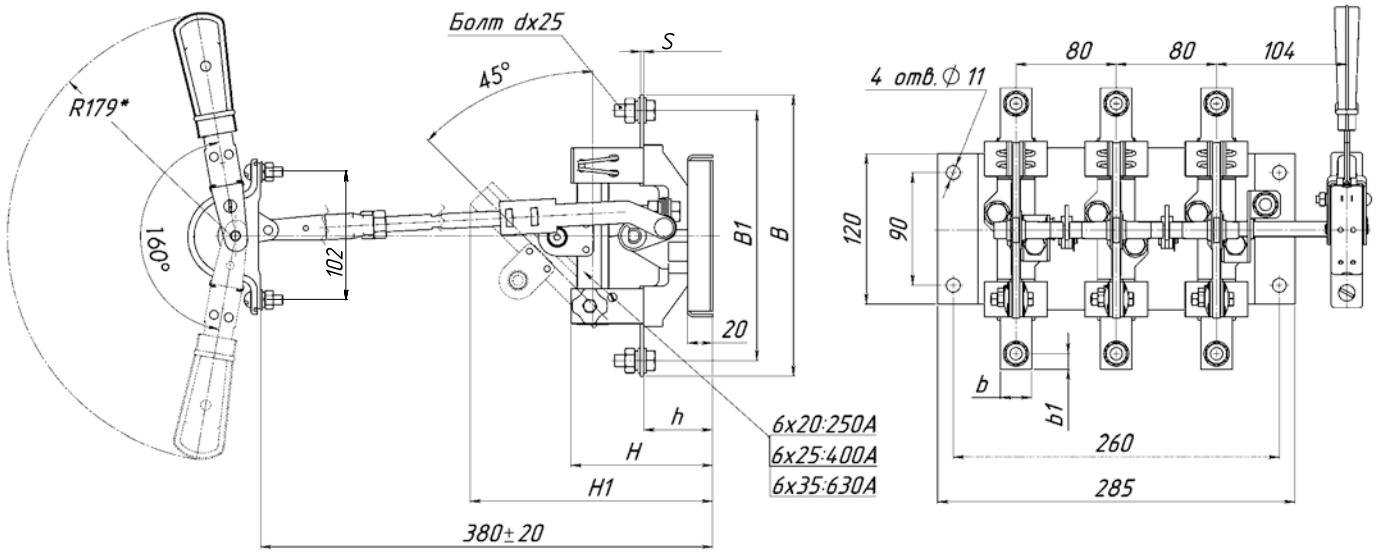

Разметка отверстий для установки привода

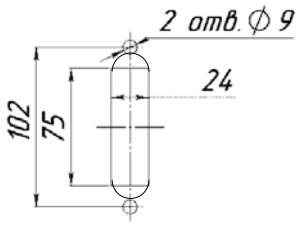

Тип аппарата	Номинальный рабочий ток, А	Размеры. мм								
		b	b_1	B	B_1	d	h	H	H_1	S
РС-2	250	25	12,5	224	199	М10	55	113	193	2,44
РС-4	400									
РС-6	630	35	18	246	210	М12		117	201	3

Рис. 2. Разъединитель серии Р с передней смещенной рукояткой РС-2, РС-4, РС-6,
на номинальный ток 250 А, 400 А и 630 А

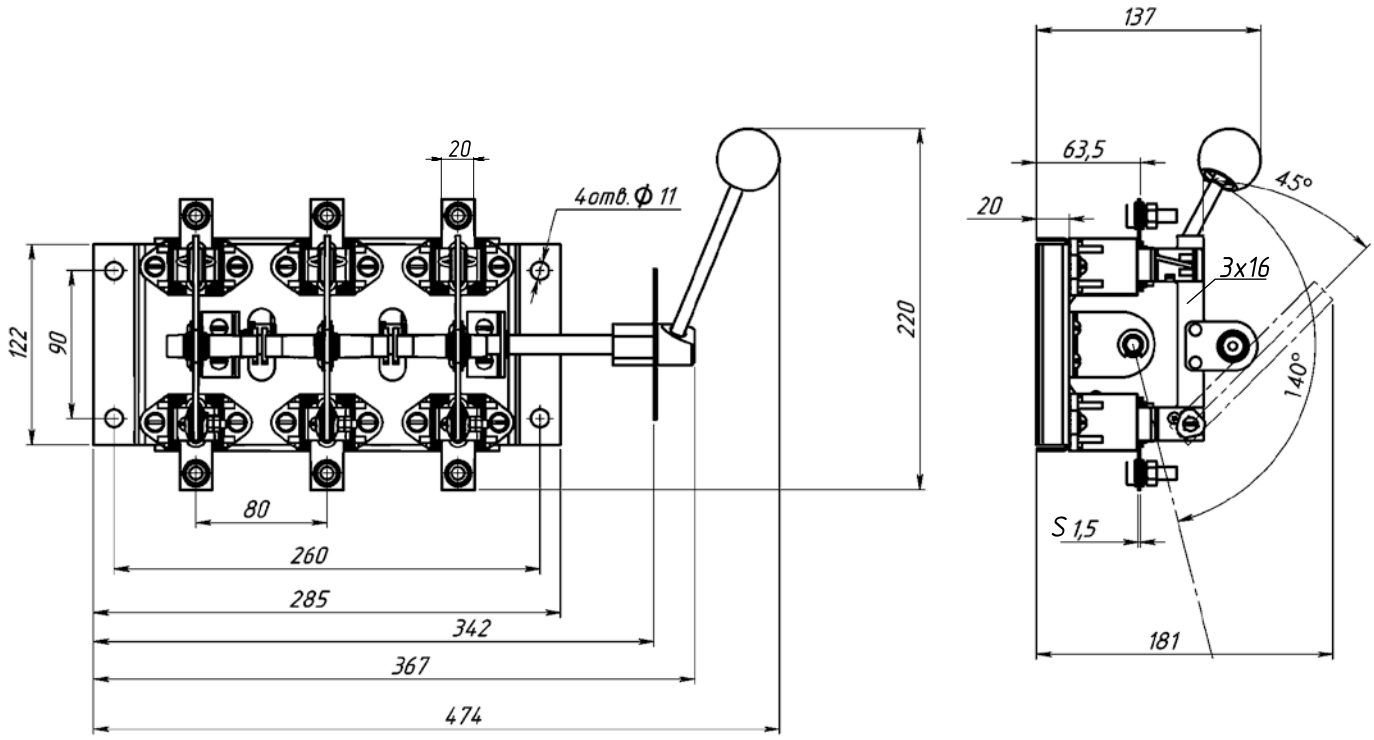

Рис. 3. Разъединитель серии Р с боковой рукояткой РБ-1,
на номинальный ток 100 А

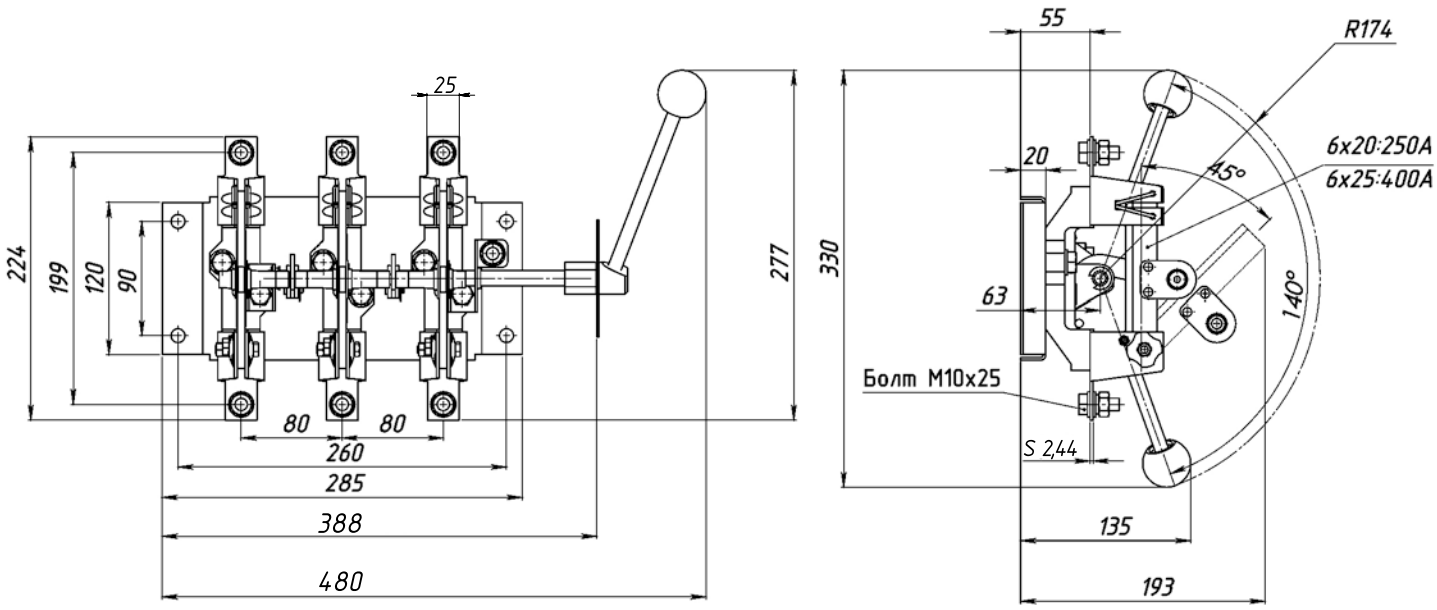

Рис. 4. Разъединитель серии Р с боковой рукояткой РБ-2, РБ-4,
на номинальный ток 250 А и 400 А

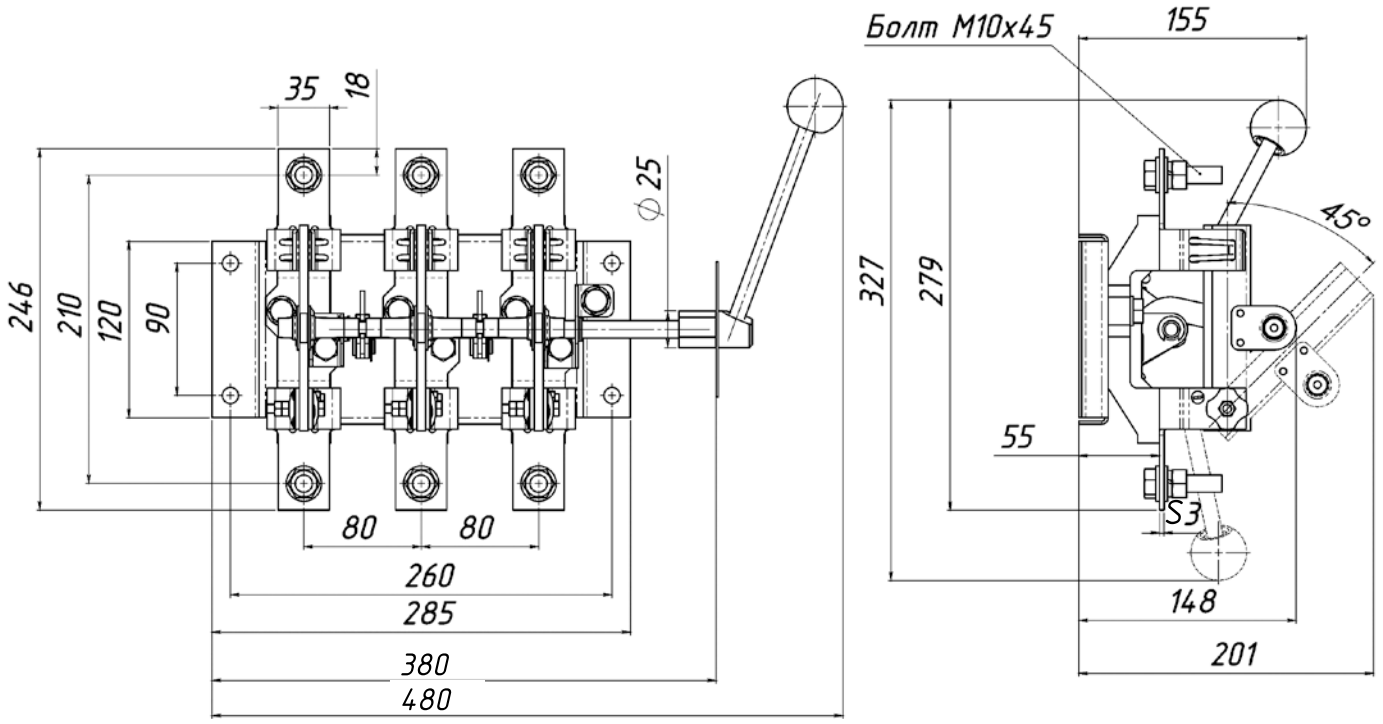

Рис. 5. Разъединитель серии Р с боковой рукояткой РБ-6,
на номинальный ток 630 А

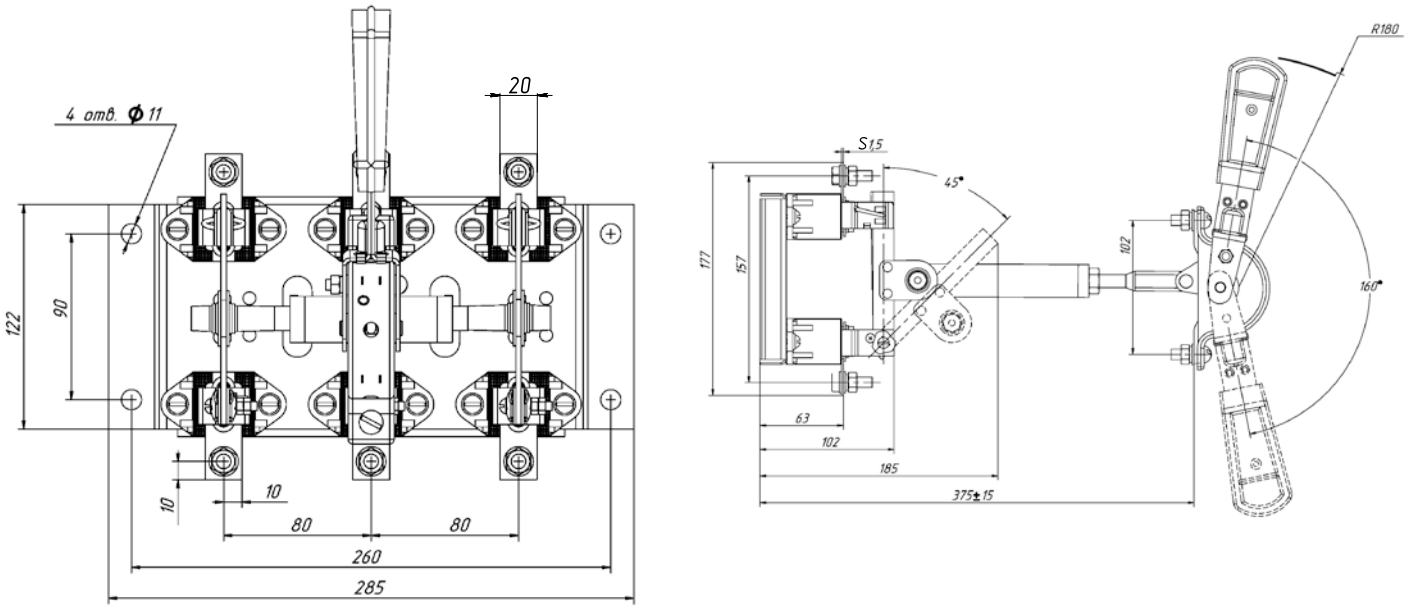

Рис. 6. Разъединитель серии Р с центральным приводом РЦ-1,
на номинальный ток 100 А

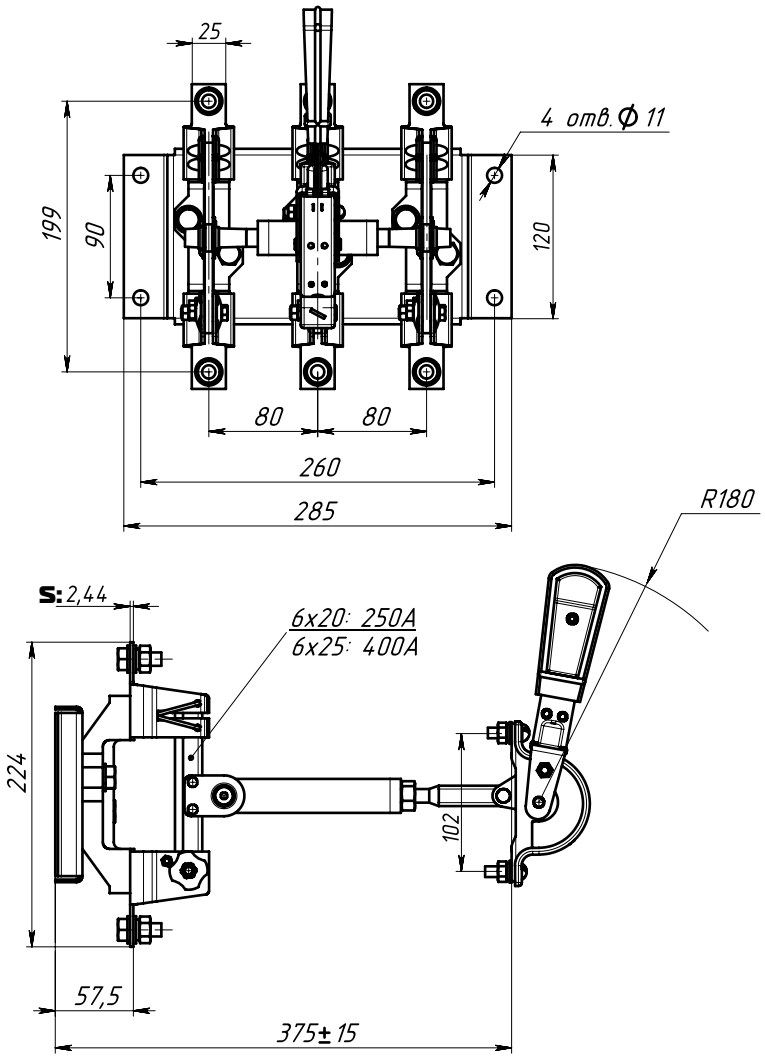

Рис. 7. Разъединитель серии Р с центральным приводом РЦ-2, РЦ-4,
на номинальный ток 250 А и 400 А

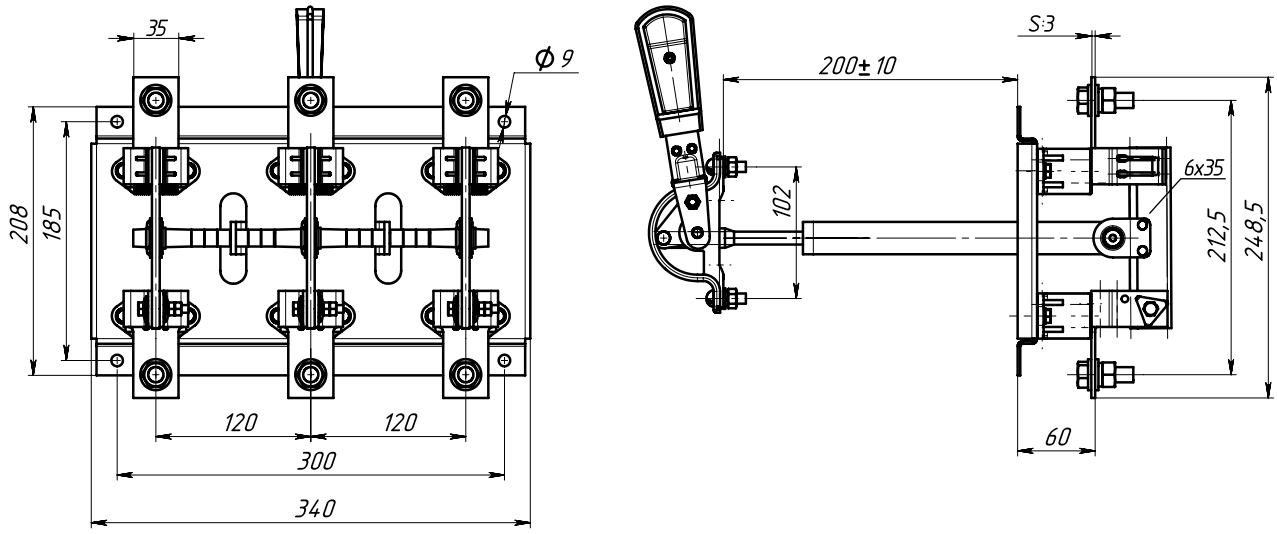

Рис. 8. Разъединитель серии Р с центральным приводом РЦ-6,
на номинальный ток 630 А

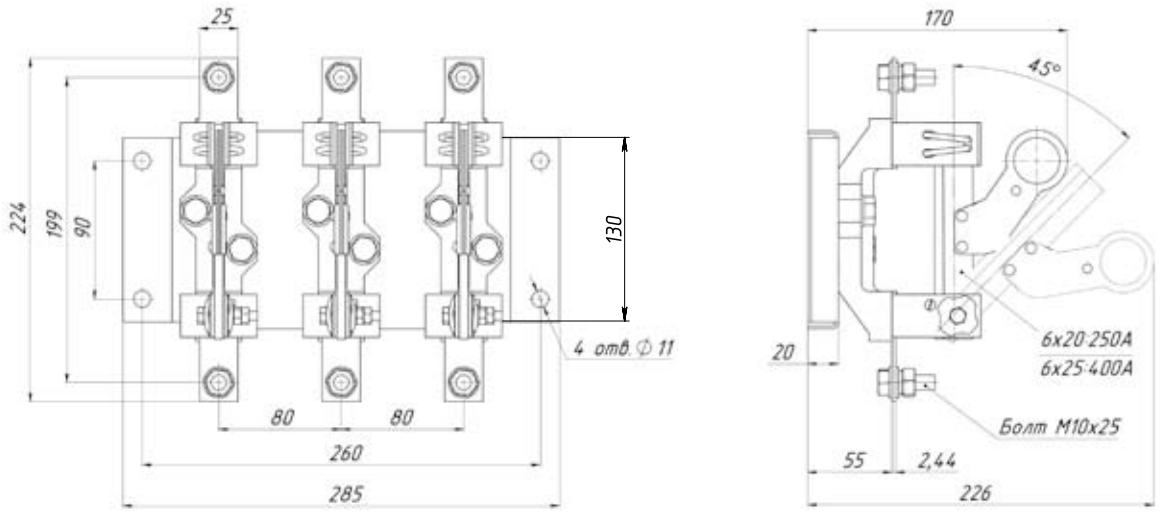

Рис.9. Разъединитель Р43 с пополюсным оперированием штангой ШО-1, на номинальный ток 250 А и 400 А

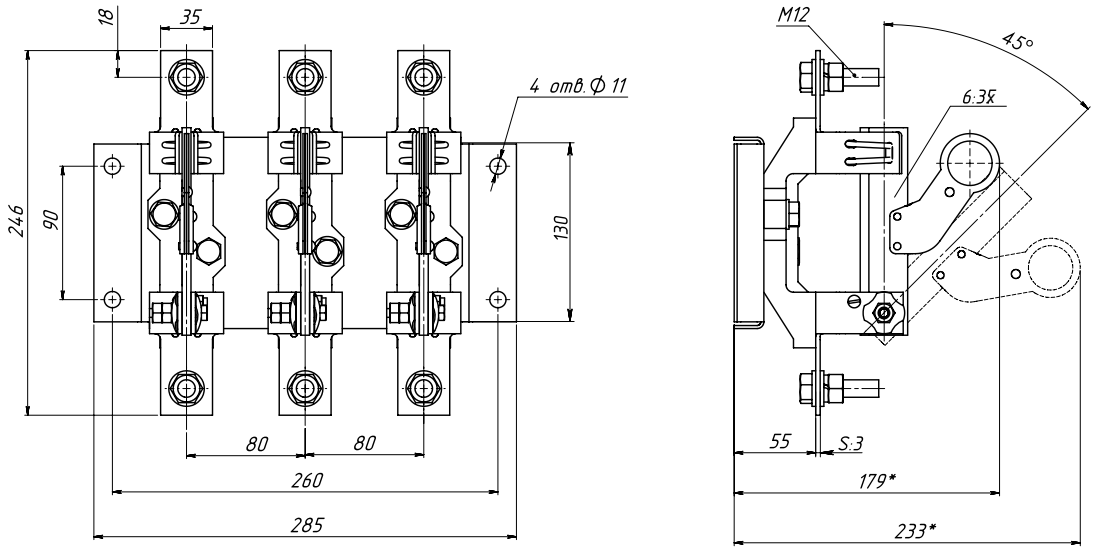

Рис.10. Разъединитель Р63 с пополюсным оперированием штангой ШО-1, на номинальный ток 630 А

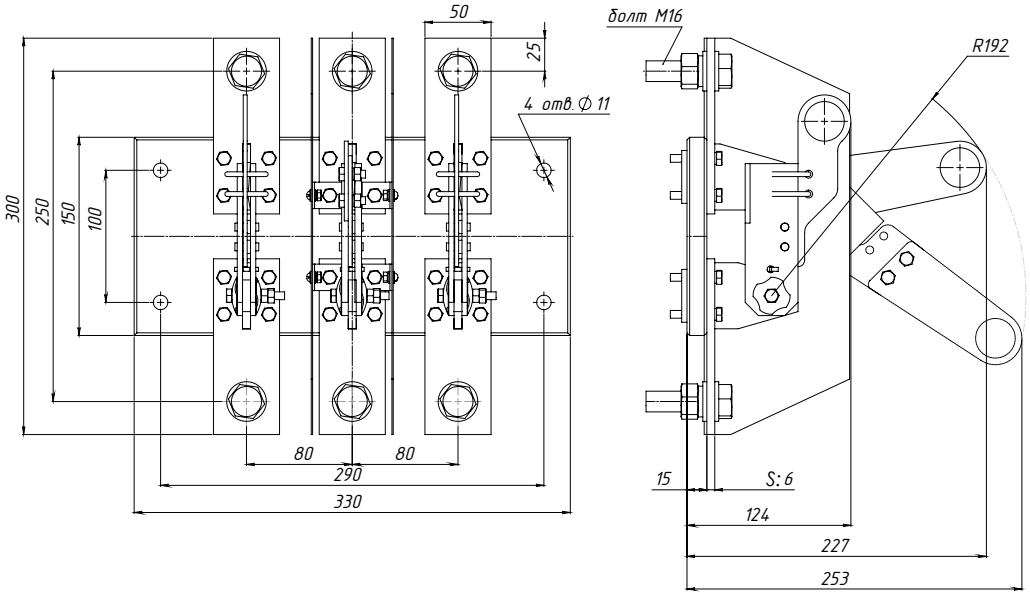

Рис.11. Разъединитель Р103 с пополюсным оперированием штангой ШО-1, на номинальный ток 1000 А